PRODUCED BY AN AUTODESK STUDENT VERSION

CUADRO DE COCRDENADAS DEL POLIGONO					
VERTICE	LADO	DIST.	ANGULO	ESTE	NORTE
P1	P1 - P2	114.80	117°37'13"	1061100.772	863601.456
P2	P2 - P3	4.10	179°53'30"	1061215.062	863590.653
P3	P3 - P4	39.43	156°46'39"	1061219.145	863590.259
P4	P4 - P5	41.79	157°5'59"	1061253.721	863571.305
P5	P5 - P6	47.15	190°34'45"	1061279.664	863538.537
P6	P6 - P7	75.68	190°17'20"	1061315.223	863507.570
P7	P7 - P8	3.22	147°32'4"	1061380.258	863468.859
P8	P8 - P9	91.85	147°32'4"	1061381.709	863465.984
P9	P9 - P10	29.71	180°9'57"	1061372.597	863374.590
P10	P10 - P11	4.20	135°34'55"	1061369.735	863345.017
P11	P11 - P12	133.34	135°34'55"	1061366.520	863342.315
P12	P12 - P13	88.02	179°59'54"	1061233.566	863352.461
P13	P13 - P14	12.00	108°45'46"	1061145.797	863359.161
P14	P14 - P15	222.28	179°56'4"	1061142.813	863370.784
P15	P15 - P16	3.74	89°45'32"	1061087.790	863586.150
P16	P16 - P1	17.17	222°53'21"	1061091.416	863587.060

Area: 52059.79 m²
Perimetro: 928.50 ml

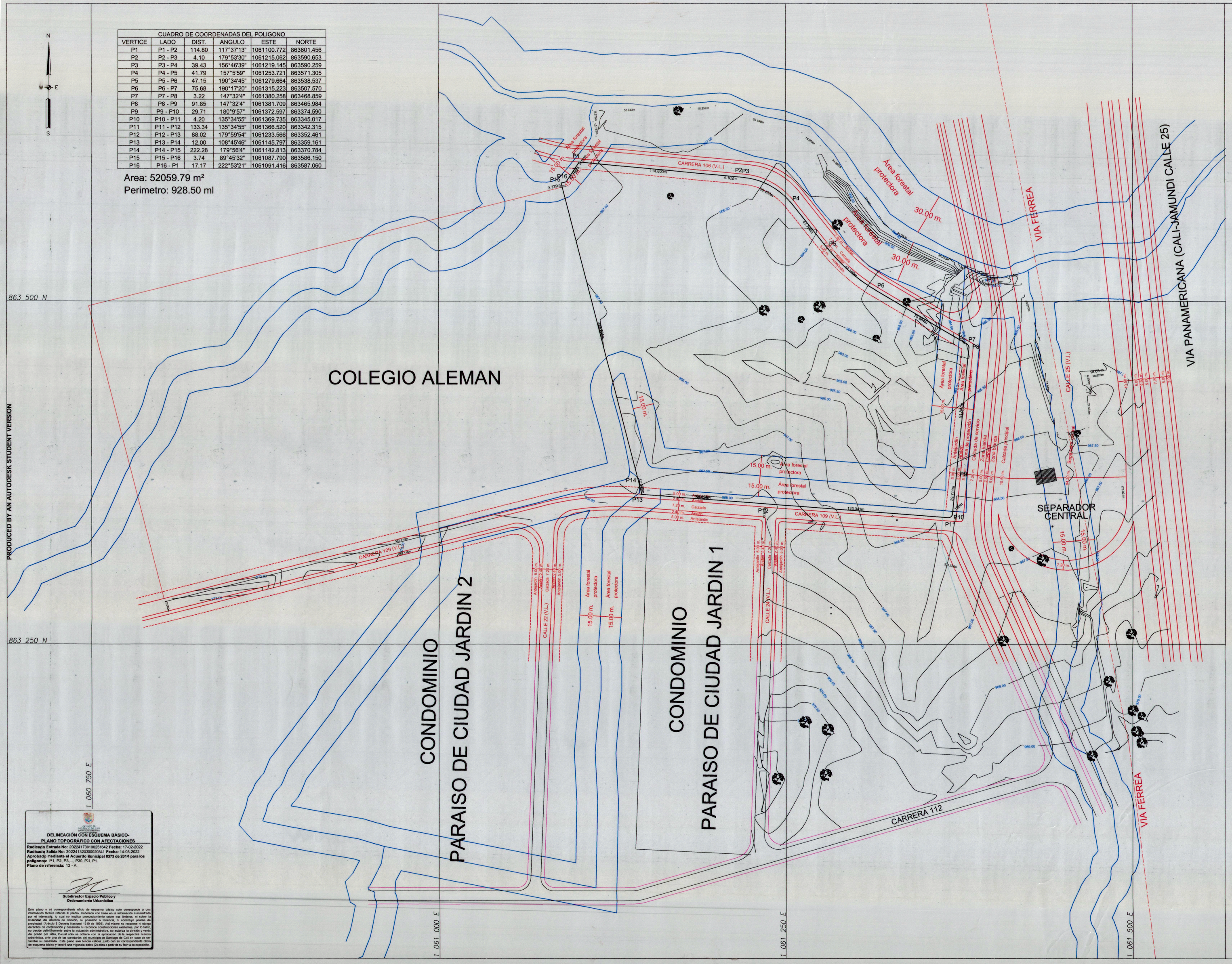

DELINEACIÓN CON ESQUEMA BÁSICO-
PLANO TOPOGRÁFICO CON AFECTACIONES

Radicado Entrada No: 202241730100251642 **Fecha:** 17-02-2022
Radicado Salida No: 2022413203000203941 **Fecha:** 14-03-2022
Aprobado mediante el Acuerdo Municipal 0373 de 2014 para los poligonos: P1, P2, P3, ..., P30, P31, P1.
Plano de referencia: 13 - A.

Subdirector Espacio Público y Ordenamiento Urbanístico

Este plano y su correspondiente oficio de esquema básico solo corresponde a una información técnica referida al predio, elaborada con base en la información suministrada por el interesado lo cual no implica pronunciamiento sobre sus linderos, ni sobre la titularidad del predio, lo cual solo se obtiene con la inscripción en el registro de la propiedad. (Artículo 3 Decreto Nacional 1319 de 1993). Así mismo no reconoce ni otorga derechos de construcción y desarrollo ni reconoce construcciones existentes, por lo tanto, no decide definitivamente sobre la actuación administrativa, no autoriza la división y venta del predio por lotes, lo cual solo se obtiene con la aprobación de la respectiva licencia urbanística, ante una de las curadurías del municipio de Santiago de Cali en caso de ser facilitie su desarrollo. Este plano solo tendrá validez junto con su correspondiente oficio de esquema básico y tendrá una vigencia debta (2) años a partir de su fecha de expedición.

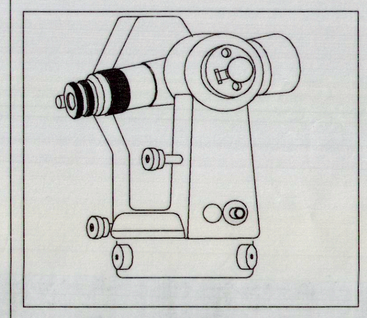

ING. TOPOGRAFICO
UNIVERSIDAD DEL VALLE
TEL : 324 11 40
CEL : 316 2823358
e-mail : anjovaga@hotmail.com

Levantamianto Topográfico amarrado a Coordenadas Magna Sirgas Cali

AREA EN BRUTO QUE SE PACTO PARA LA COMPRA

AREAS TOTAL POLIGONO :

52059.79 m²

UBICACION

HDA. CAÑASGORDAS
VIA CALI-JAMUNDI
MUNICIPIO DE SANTIAGO DE CALI
VALLE DEL CAUCA

REVISO :

ING. Gloria Ines Rosales Flores
M.P. 76202 - 46246 Valle

LEVANTO - DIBUJO
ANTONIO JOSÉ VALENCIA
UNIVERSIDAD DEL VALLE

ESCALA	FECHA
1:1000	Santiago de Cali Enero de 2022

ARCHIVO
UNILIBRE AREA EN BRUTO PACTO.DWG

PRODUCED BY AN AUTODESK STUDENT VERSION