MINCULTURA

ALCALDÍA DE SANTIAGO DE CALI
DEPARTAMENTO ADMINISTRATIVO DE PLANEACIÓN

PLAN ESPECIAL DE MANEJO Y PROTECCIÓN (PEMP) DEL CENTRO HISTÓRICO DE CALI Y SU ÁREA DE INFLUENCIA

FICHA INDIVIDUAL*

MZ	DESARROLLO PERMITIDO*					
		PREDIO INDIVIDUAL			POR MANZANA	
	ALTURA (PISOS)	BASE (AB)	MÁXIMA (AM)	ALTURA (PISOS)	BASE (AB)	MÁXIMA (AM)
226						

ALINEAMIENTOS DE MANZANA

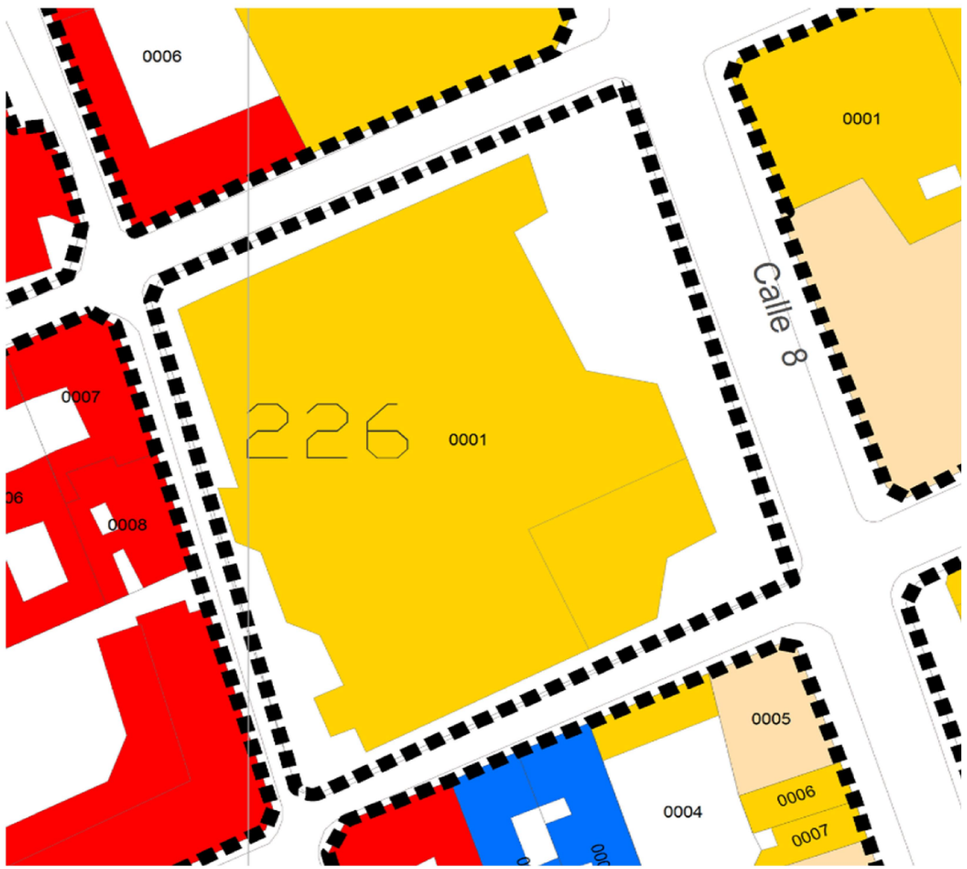

Nivel I de Intervención
Nivel II de Intervención
Nivel III de Intervención
Alineamiento de Fachada
Lote Construible
Predios con Englobe Permitido

VOLUMETRIA DE MANZANA (Desarrollo Predio Individual)

Edificación existente
Desarrollo permitido
Plano base

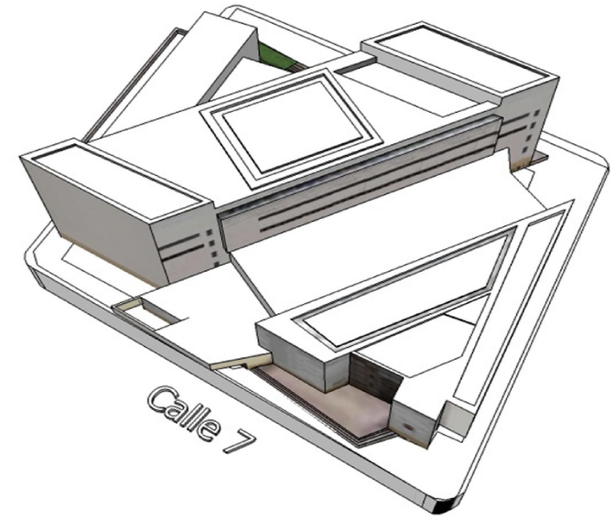

*Ficha ajustada para la IDESC de Santiago de Cali a partir de los lineamientos fijados en la Resolución 1810 de 2015 por medio de la cual se aprobó el PEMP del Centro Histórico de Santiago de Cali.

PERFILES DE LA MANZANA

NOTA: Cada división horizontal identifica un piso.

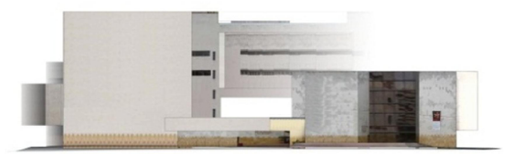

CALLE 7

CARRERA 4

CARRERA 5

CALLE 8